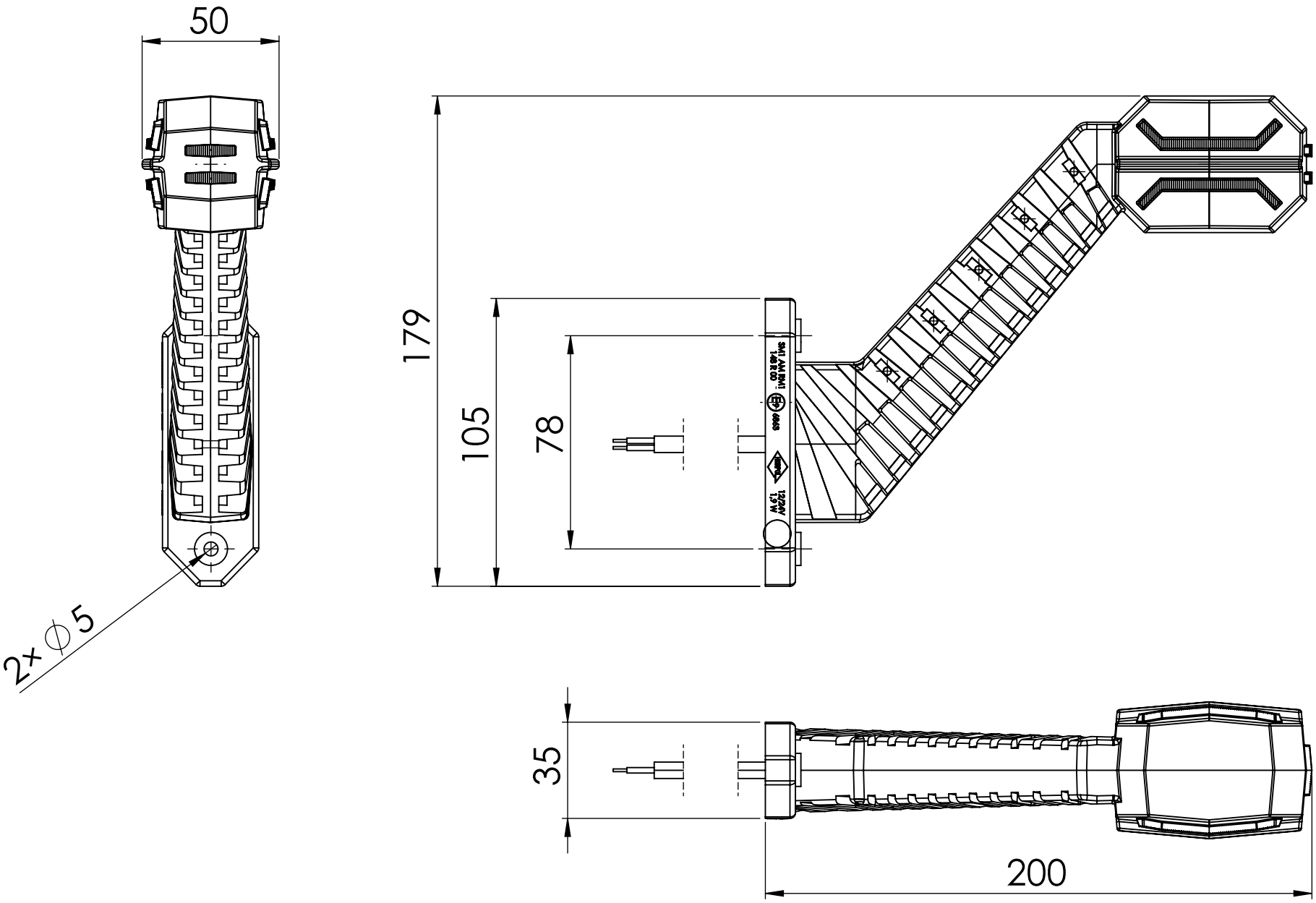
50
2x ∅5
179
105
78
35
200
SM1 AM BM1
1.48 R 00
6869
12/24V
1,9 W