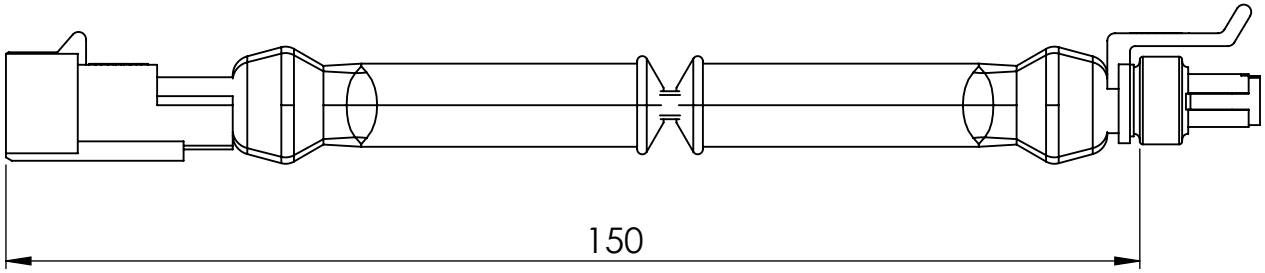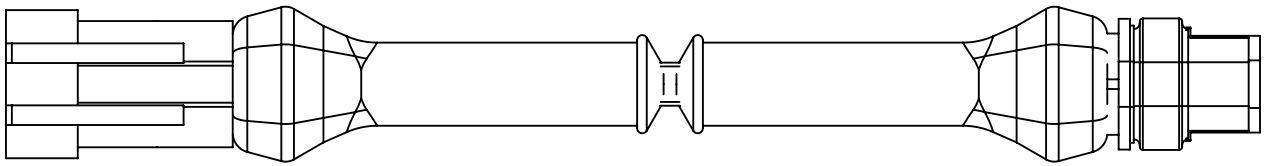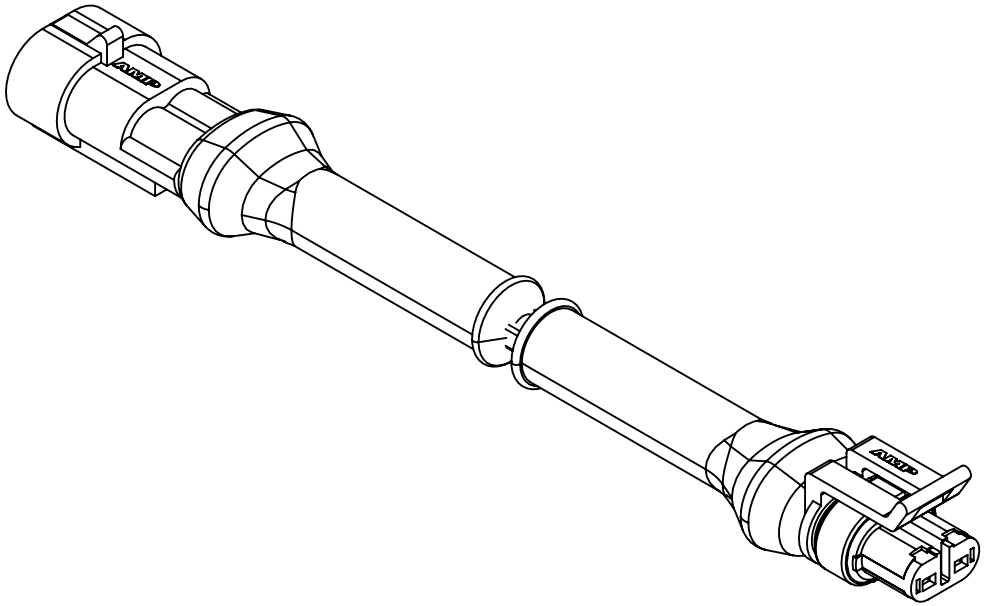
150